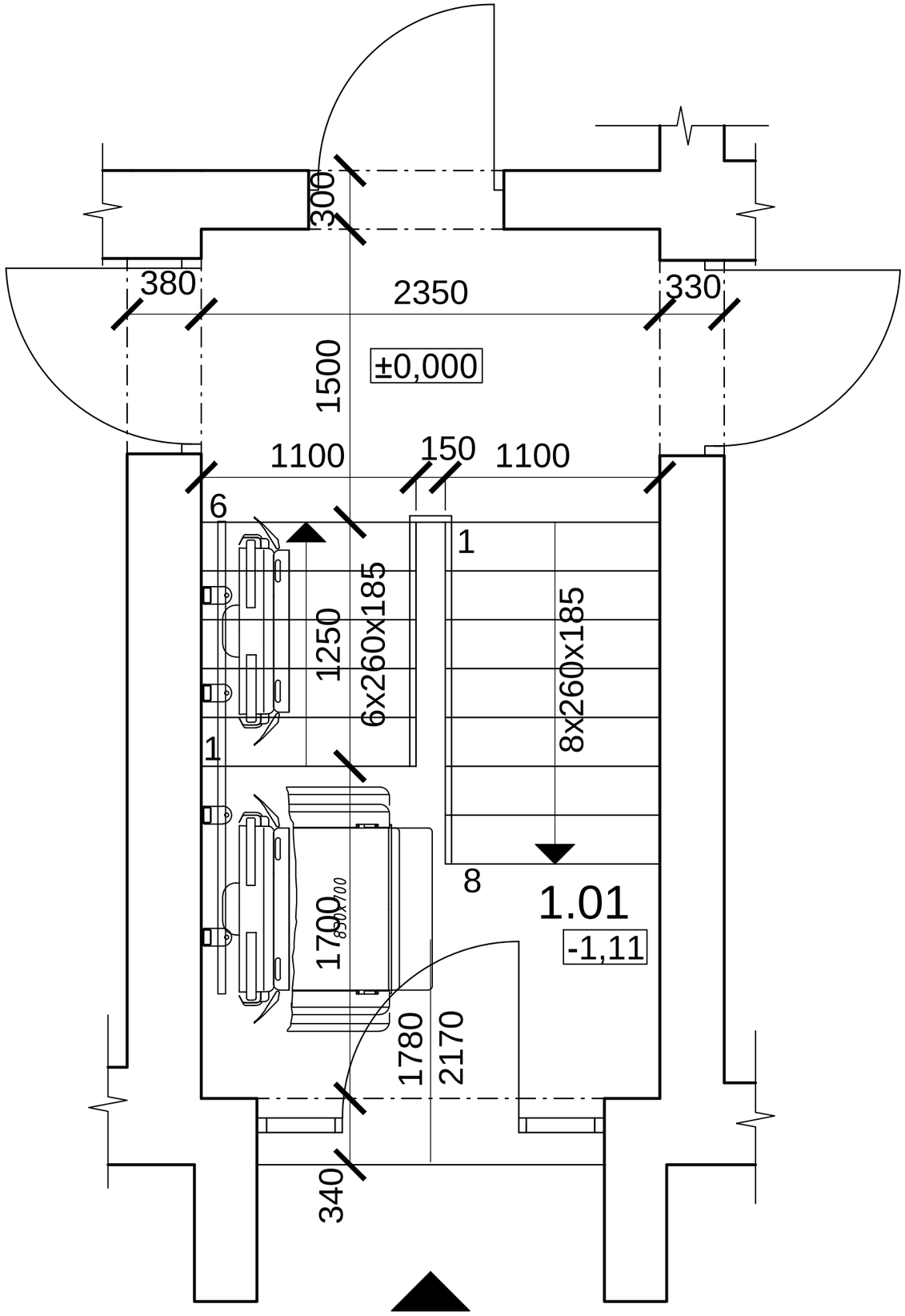

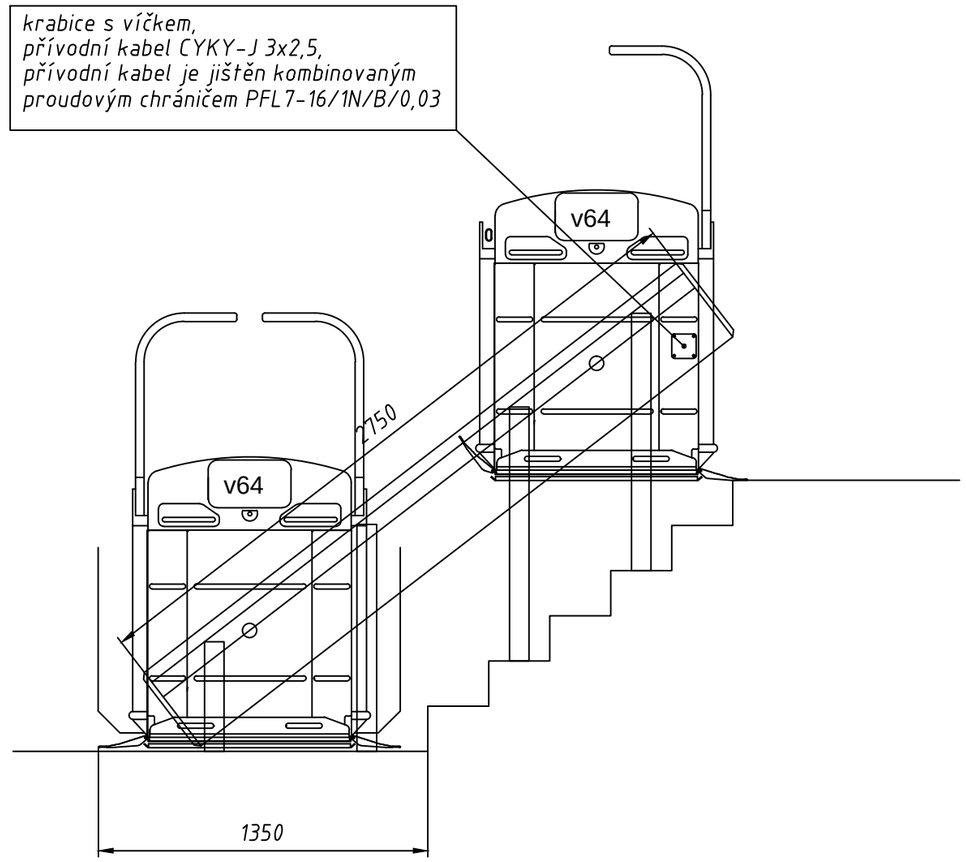

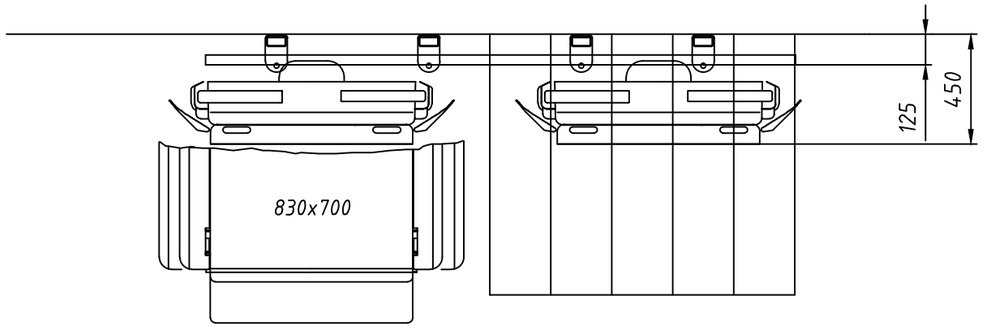

VYPRACOVAL	KONTROLOVAL	DRUH DOKUMENTACE	DATUM:
FILIP HROMÁDKA	ING.ARCH.ROMANA MALIŠ BÍLKOVÁ	STUDIE	
HODSLAVICE č.p.400			A3
PŘÍLOHA Č.1 - šikmá schodišťová plošina			M 1:25
			Č.V.: 15

RMBA